Inline flow - captor

Typ 4311.30

Einbau- und Einstellanleitung

Bitte aufmerksam lesen: Keine Haftung für eventuelle Schäden aus unsachgemäßer Verwendung des captor.

1.0 Lieferumfang

1.1 flow-captor 4311.30 / *
* Rohrdurchmesser nach Kundenspezifikation

1.2 Einstellschraubendreher

2.0 Einbauanweisung

2.1 Je nach Leitungssystem können verschiedenen Anschlüsse eingesetzt werden, z.B.Schneidring-Verschraubung (z.B.Ermeto), Schlauchklemmen usw.
VORSICHT: Das Rohrelement darf unter keinen Umständen gedreht, gebogen oder extremen Temperaturen ausgesetzt werden, z.B. bei Schweißarbeiten.
Drehmoment: ≤ 10 Nm bis ≤ 40 °C

2.2 Einbauposition: Vorzugsweise in Steigleitungen oder in horizontalen Leitungen.

Maße (mm)

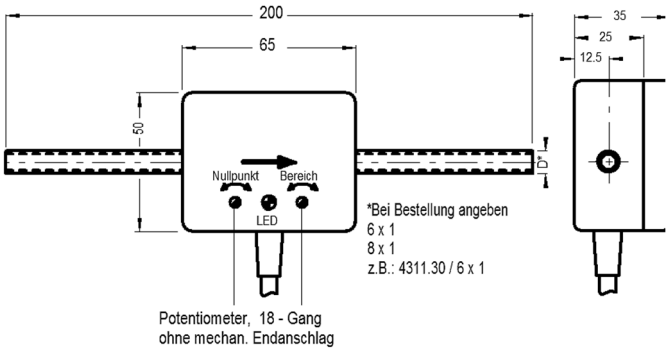

2.3 Inbetriebnahme: Gerät entsprechend Anschlußdiagramm an 24 V DC anschließen und ca. 2 Min. vor Einstellung einlaufen lassen.
Es sind Einstellungen von 0-20 cm/s bis 0-100 cm/s (bezogen auf Wasser) möglich. Das Nullpunktpotentiometer ist vorabgeglichen. Das Bereichspotentiometer steht auf dem max. Wert des Messbereiches ≥ 100 cm/s.

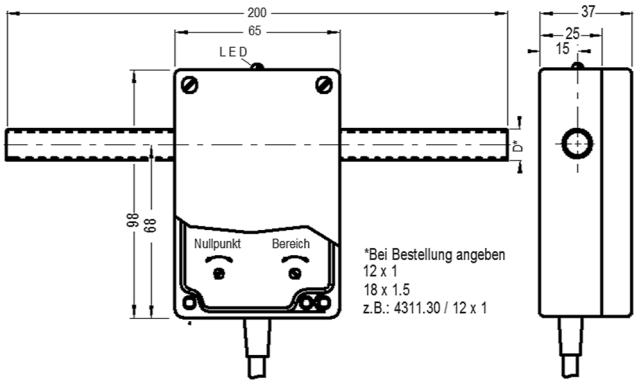

3.0 Einstellanweisung:

3.1 Nullpunkteinstellung in ruhendem Medium (grob):

Nullpunktpotentiometer nach 2 Min. so einstellen,
daß Ia ≈ 4 mA beträgt, d.h.
bei Ia > 4 mA Pot. nach links drehen,
bei Ia < 4 mA Pot. nach rechts drehen.

3.2 Messbereichseinstellung bei max. Strömung: Medium im System auf die Strömungsgeschwindigkeit bringen, bei der der flow-captor 20 mA Ausgangssignal abgeben soll und Strömungszustand mind. 2 Minuten andauern lassen. Messbereichspotentiometer soweit drehen, bis Ia = 20 mA (nach links wird Ia größer; nach rechts wird Ia kleiner).
LED an: Strömung ist innerhalb des Messbereiches;
LED aus: Strömung überschreitet Messbereich.

3.3 Nullpunktfeinabgleich: Nach mind. 2 Minuten Strömungsstillstand
Nullpunktpot. geringfügig langsam drehen, daß Ia gerade 4 mA
beträgt (Drehsinn gem. 3.1).

3.4 Einstellung nach 3.2 und 3.3 wiederholen, bis Nullpunkt (4 mA) oder Bereichswert (20 mA) konstant bleiben.

Anschlussdiagramm

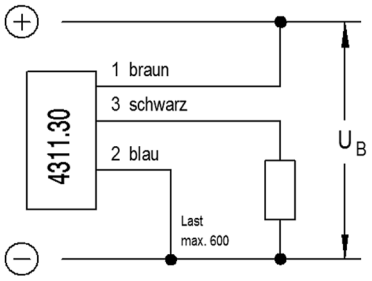

4-20 mA Stromausgang

weber
Sensors GmbH · Strohdeich 32 · D-25377 Kollmar · Tel.: +49 4128-591 · Fax: -593 eMail: info@captor.de

Irrtum und technische Änderungen · vorbehalten Rev. AF / 12.05.15